кц ГáГцГááá

M S

8F7 9: 7

7 977

- 3 3
- beПнйеНмн
-
- 3 3
-
- H 3
- 97 GC
-
- 3

877,

-
- 7 977
-
- 3

7 G:

- eh 869%

4

- 6
-

s СйеН

- 89C
- H 89 9 53 A

53 9 53 9 53 9 5

- H F D7 A 53 89 A 5
- k « G76G7 3wf 4k e
- 3
-
-
-
- 869%

| ПбСœ869%: 6F%

- 3 3
- 3 3

m

	fbt	/ x x 0	/ x 0	/ x 0
bs 87868777	FCGCCF7CAGGD8	8: 3 DC9 x8: 3 DC9 x9973AEF7	88: 7 8AC C97 x88: 7 C97 8AC s s	8 x97

968C : G99G777 ft 8A89A3 ft 8A7CC

- 73 473C s wH
- 737C483D s wH
- : e
- 93C4 3C e
- Ge
-

h869 %
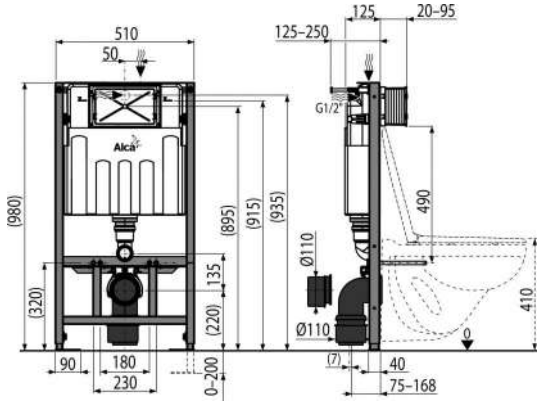
- : e
- De
- D4Ge
- A77 да