A104/1120

Монтажная рама для умывальника

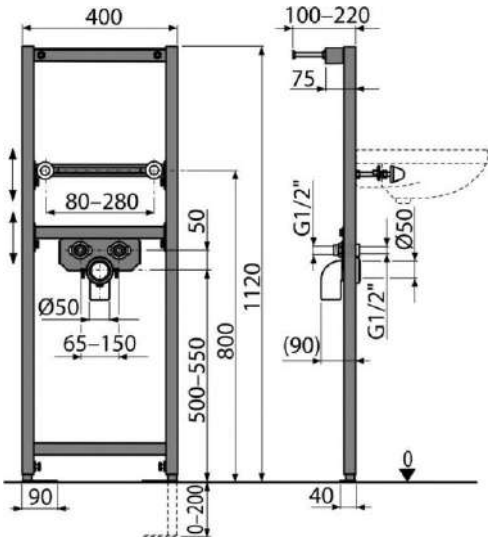

Область применения

Для монтажа к несущей стене или в гипсокартонную конструкцию
Для подключения смесителя
Для подвесного умывальника

Свойства

- Материал: металл обработанный порошковой краской
- Выдвижные ножки с регулировкой в диапазоне 0-200 мм
- Интервал подключения воды 65-150 мм
- Интервал крепления умывальника 80-280 мм
- Самонесущий каркас с С-образным профилем
- Регулируемые по высоте монтажные перекладины

Содержание комплекта

- Монтажный комплект для крепления раковины: винт М10×100 - 2 шт.
- Монтажный комплект: винт Ø8×60 - 4 шт., дюбель Ø12 - 4 шт.
- Колпаки для закрытия гаек
- Стоковое колено HT50 с прокладкой
- Резьбовое соединение для подключения воды: G1/2"-G1/2"
- Рама

Код заказа, Логистическая информация

Код	EAN	Вес (шт | упаковка | паллета)	Размеры (шт | упаковка)	Количество (упаковка | паллета)
A104/1120	8595580551544	8,3420 | 8,3420 | 270,2600 кг	1195×82×410 | 1195×82×410 MM	1 | 30 шт

Гарантии	Таможенный код	Свойства
2/15 лет	73089098	EN 14688

Технические параметры

- Несущая способность 150 kg

© 2021 ООО «АлцаПласт», Все права на внесение изменений размеров и исполнения защищены. | www.alcaplastcz.ru